薄型带导杆气缸 AGP系列

外形尺寸图(mm)

▶ AGPM/AGPL ∅32~∅63

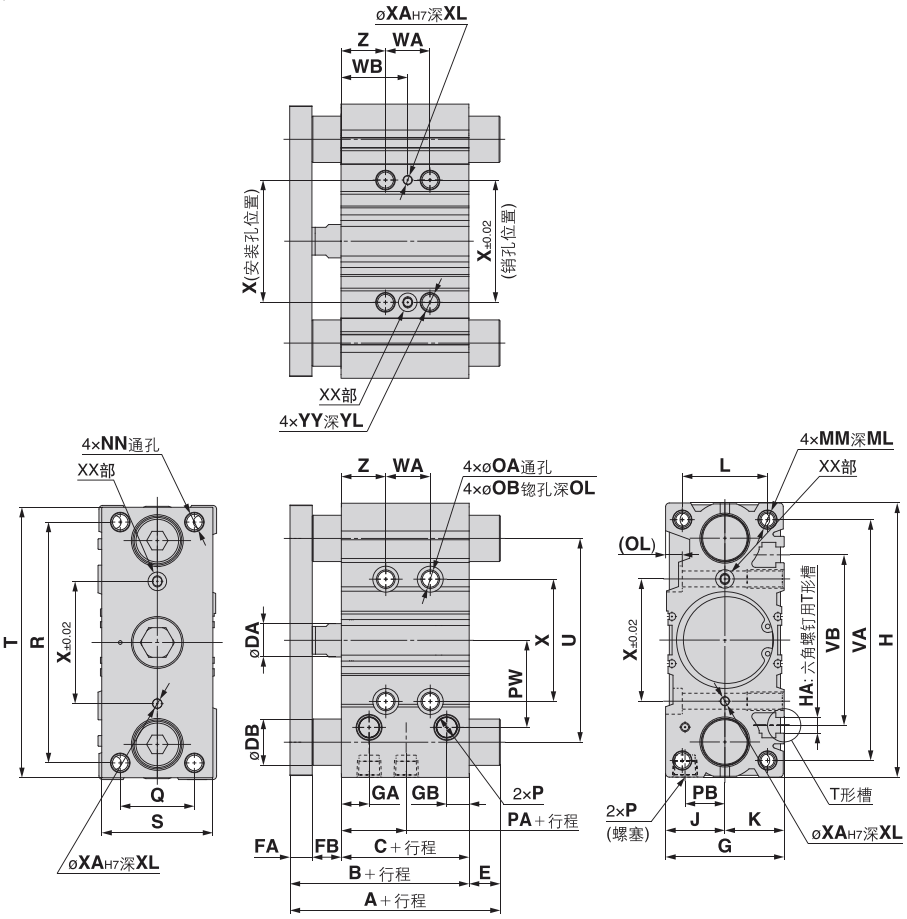

▶ XX部详细图

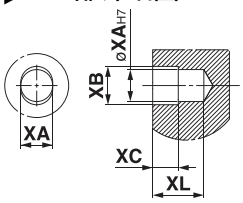

▶ T形槽尺寸

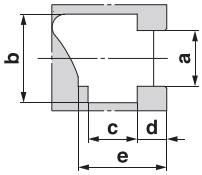

缸径(mm)	a	b	c	d	e
32	6.4	10.5	5.5	3.5	9.5
40	6.4	10.5	5.5	4	11
50	8.4	13.5	7.5	4.5	13.5
63	11	17.8	10	7	18.5

▶ AGPM,AGPL共同尺寸表

缸径(mm)	标准行程(mm)	B	C	DA	FA	FB	G	GA	GB	H	HA	J	K	L	MM	ML	NN	OA	OB	OL	P	PA	PB	PW
32	25,50,75,100,125,150,175,200,250,300,350,400	59.5	37.5	16	10	12	48	12	9	112	M6	24	24	34	M8×1.25	20	M8×1.25	6.7	11	7.5	G1/8	6.5	16	35.5
40		66	44	16	10	12	54	15	12	120	M6	27	27	40	M8×1.25	20	M8×1.25	6.7	11	7.5	G1/8	13	18	39.5
50		72	44	20	12	16	64	15	12	148	M8	32	32	46	M10×1.5	22	M10×1.5	8.6	14	9	G1/4	9	21.5	47
63		77	49	20	12	16	78	15.5	13.5	162	M10	39	39	58	M10×1.5	22	M10×1.5	8.6	-	9	G1/4	13	28	58

缸径(mm)	Q	R	S	T	U	VA	VB	WA					WB					X	XA	XB	XC	XL	YY	YL	Z
								25st以下	25st以上100st以下	100st以上200st以下	200st以上300st以下	300st以上	25st以下	25st以上100st以下	100st以上200st以下	200st以上300st以下	300st以上								
32	30	96	44	110	78	98	63	24	48	124	200	300	33	83	83	121	171	42	4	4.5	3	6	M8×1.25	16	21
40	30	104	44	118	86	106	72	24	48	124	200	300	34	84	84	122	172	50	4	4.5	3	6	M8×1.25	16	22
50	40	130	60	146	110	130	92	24	48	124	200	300	48	86	86	124	174	66	5	4	3	8	M10×1.5	20	24
63	50	130	70	158	124	142	110	28	52	128	200	300	50	88	88	124	174	80	5	4	3	8	M10×1.5	20	24

▶ AGPM(滑动轴承)/A,DB,E尺寸

缸径(mm)	A			DB	E		
	50st以下	50st以上200st以下	200st以上		50st以下	50st以上200st以下	200st以上
32	75	93.5	129.5	20	15.5	34	70
40	75	93.5	129.5	20	9	27.5	63.5
50	88.5	109.5	150.5	25	16.5	37.5	78.5
63	88.5	109.5	150.5	25	11.5	32.5	73.5

▶ AGPL(球轴承)/A,DB,E尺寸

缸径(mm)	A				DB	E			
	50st以下	50st以上100st以下	100st以上200st以下	200st以上		50st以下	50st以上100st以下	100st以上200st以下	200st以上
32	79.5	96.5	116.5	138.5	16	20	37	57	79
40	79.5	96.5	116.5	138.5	16	13.5	30.5	50.5	72.5
50	91.5	112.5	132.5	159.5	20	19.5	40.5	60.5	87.5
63	91.5	112.5	132.5	159.5	20	14.5	35.5	55.5	82.5

薄型带导杆气缸 AGP系列

外形尺寸图(mm)

▶ AGPM/AGPL ∅80~∅100

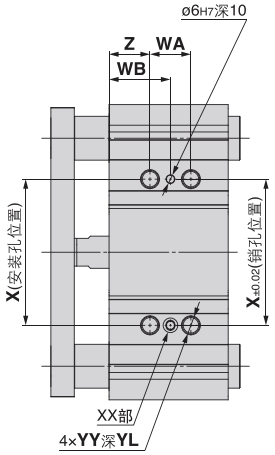

▶ XX部详细图

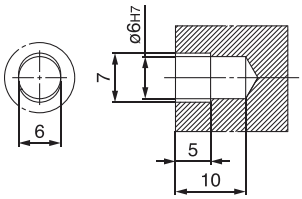

▶ T形槽尺寸

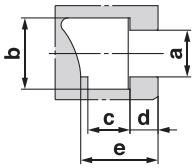

缸径(mm)	a	b	c	d	e
80	13.3	20.3	12	8	22.5

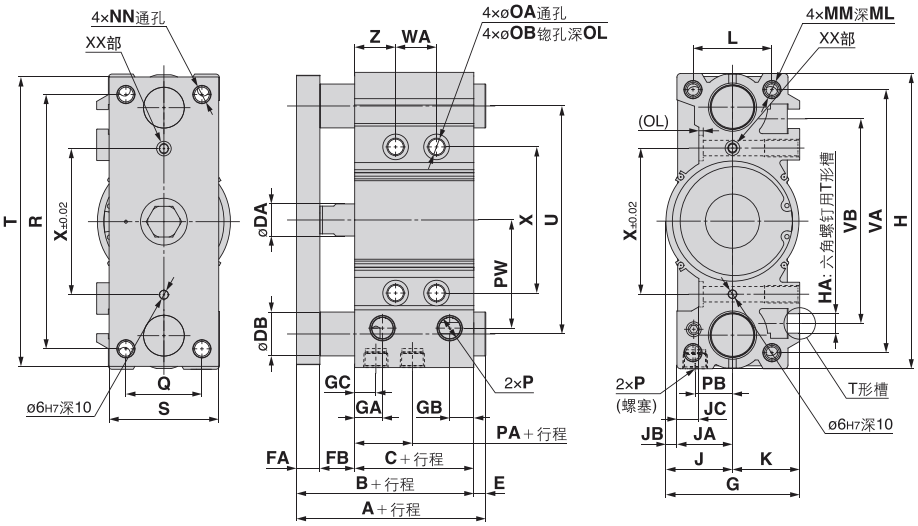

▶ AGPM,AGPL共同尺寸表

缸径(mm)	标准行程(mm)	B	C	DA	FA	FB	G	GA	GB	GC	H	HA	J	JA	JB	JC	K	L	MM	ML	NN	OA	OB
80	25,50,75,100,125,150,175 200,250,300,350,400	96.5	56.5	25	16	24	91.5	19	16.5	14.5	202	M12	45.5	38	7.5	15	46	54	M12×1.75	25	M12×1.75	10.6	17.5
100		116	66	26	19	31	111.5	22.5	20.5	18	240	M14	55.5	45	10.5	10	56	62	M14×2.0	31	M14×2.0	12.5	20

缸径(mm)	OL	P			PA	PB	PW	Q	R	S	T	U	VA	VB	WA					WB					X
		无记号	TN	TF											30st以下	30st以上 100st以下	100st以上 200st以下	200st以上 300st以下	300st以上	30st以下	30st以上 100st以下	100st以上 200st以下	200st以上 300st以下	300st以上	
80	3	Rc3/8	NPT3/B	G3/8	14.5	25.5	74	52	174	75	198	156	180	140	28	52	128	200	300	42	54	92	128	178	100
100	8	Rc3/8	NPT3/B	G3/8	17.5	32.5	89	64	210	90	236	188	210	166	48	72	148	220	320	35	47	85	121	171	124

缸径(mm)	YY	YL	Z
80	M12×1.75	24	28
100	M14×2.0	28	11

▶ AGPM(滑动轴承)/A,DB,E尺寸

缸径(mm)	A			DB	E		
	50st以下	50st以上 200st以下	200st以上		50st以下	50st以上 200st以下	200st以上
80	104.5	131.5	180.5	30	8	35	84
100	126.5	111.5	190.5	36	10.5	35.5	74.5

薄型带导杆气缸(伸出调整型)　AGP-XC8系列

型号选择

AGP ❶ M ❷ 25 ❸ □ ❹ – 30 ❺ □ ❻ – M9B ❼ T ❽ □ ❾ – XC8

❶	❷ 轴承种类		❸ 缸径				❹ 通口螺纹的种类		❺ 气缸行程	❻ 行程可调范围		❼ 磁性开关型号		❽		❾ 磁性开关个数	
薄型带导杆气缸	M	滑动轴承	12	12mm	40	40mm	无记号	M5×0.8	参见标准行程表	A	0-10	无记号	无磁性开关	空白	标准款(不能过拖链)	无记号	2个
			16	16mm	50	50mm											
			20	20mm	63	63mm				B	0-25	M9N	三线式	T	线缆能过拖链	s	1个
	L	球轴承	25	25mm	80	80mm		G									
			32	32mm						其他行程	按订单生产	M9B	两线式			n	n个

[注]标准线长2m,如需1m、3m、5m线长的型号请参照型录磁性开关系列。

外形尺寸图

▶ 下述以外的尺寸与标准型相同

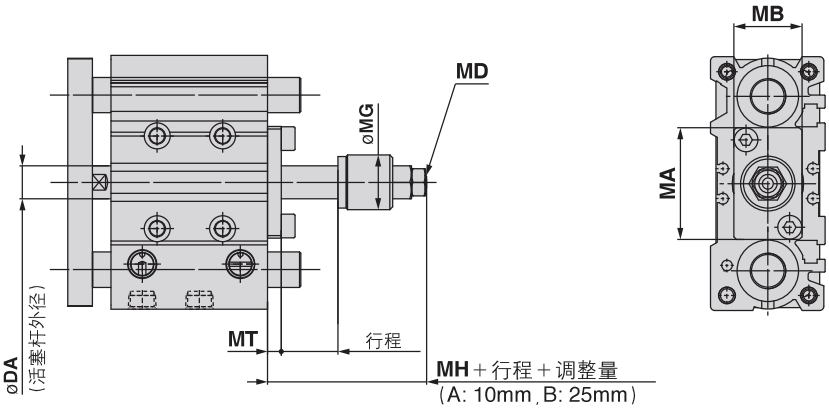

▶ AGPM,AGPL共同尺寸表

缸径(mm)	DA	MA	MB	MD	∅MG	MH	MT
12	(6)	27	13	M4×0.7	14	20	4
16	(8)	28	16	M5×0.8	14	20	3
20	(10)	33	22	M6×1	20	26	5
25	12	41	25	M6×1	20	27	5
32	16	51	32	M8×1.25	27	35	6
40	16	60	32	M10×1.25	27	35	7
50	20	71	38	M14×1.5	35	46	10
63	20	84	50	M14×1.5	35	46	8
80	25	114	50	M20×1.5	48	55	12

( )中的值与标准型相同。